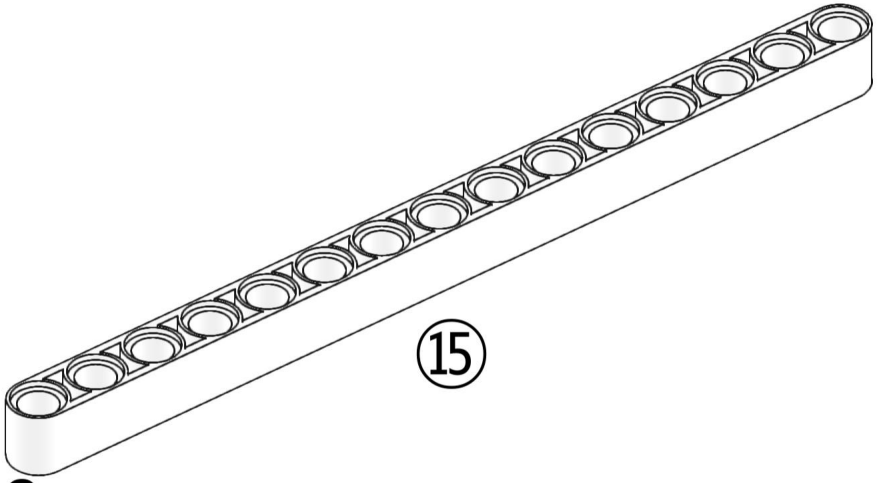


2x

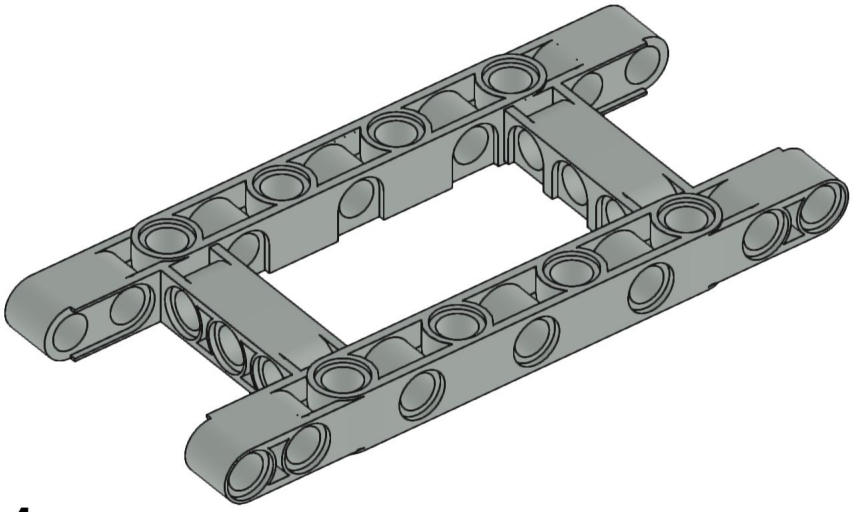

1x

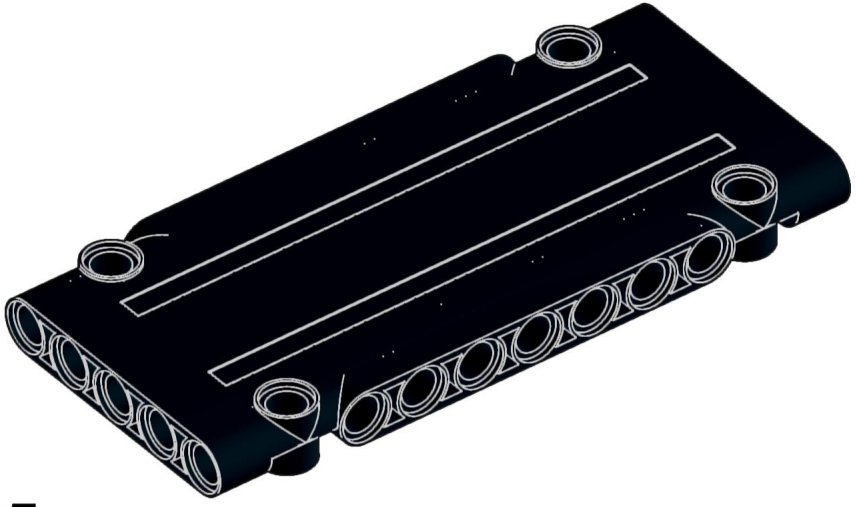

5x

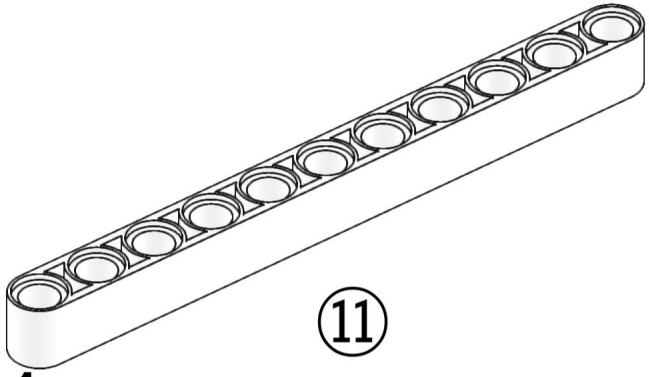


1x

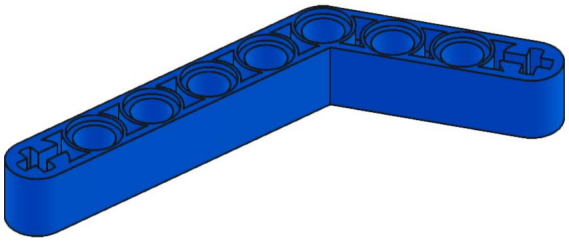

2x

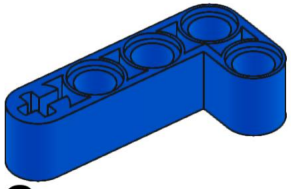

2x

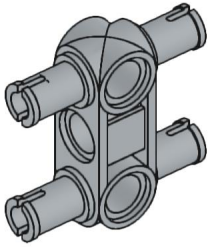

3x

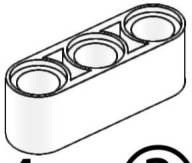

4x ③



16x

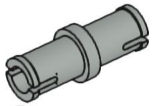

8x



2x



2x

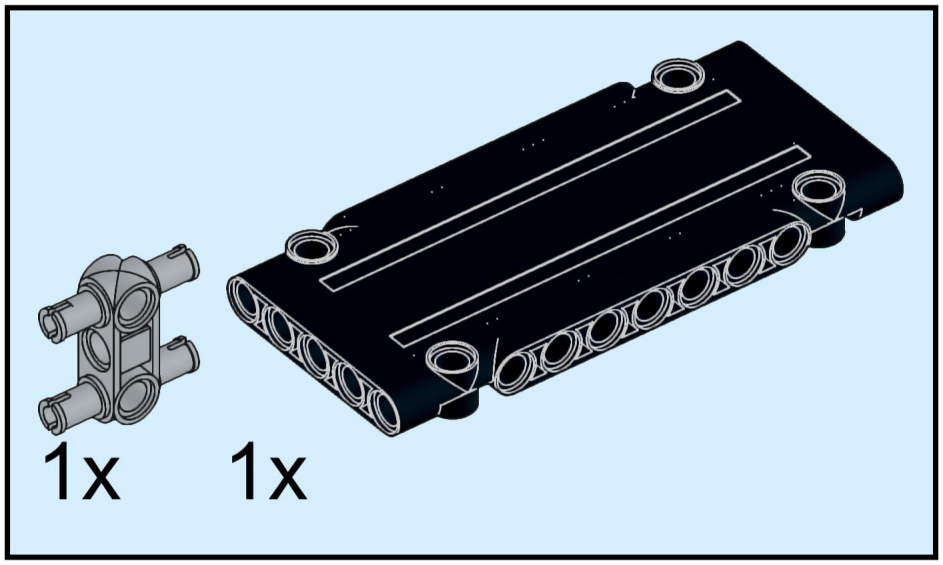
1x
1x

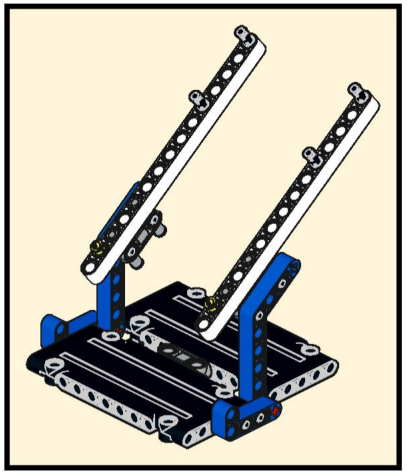

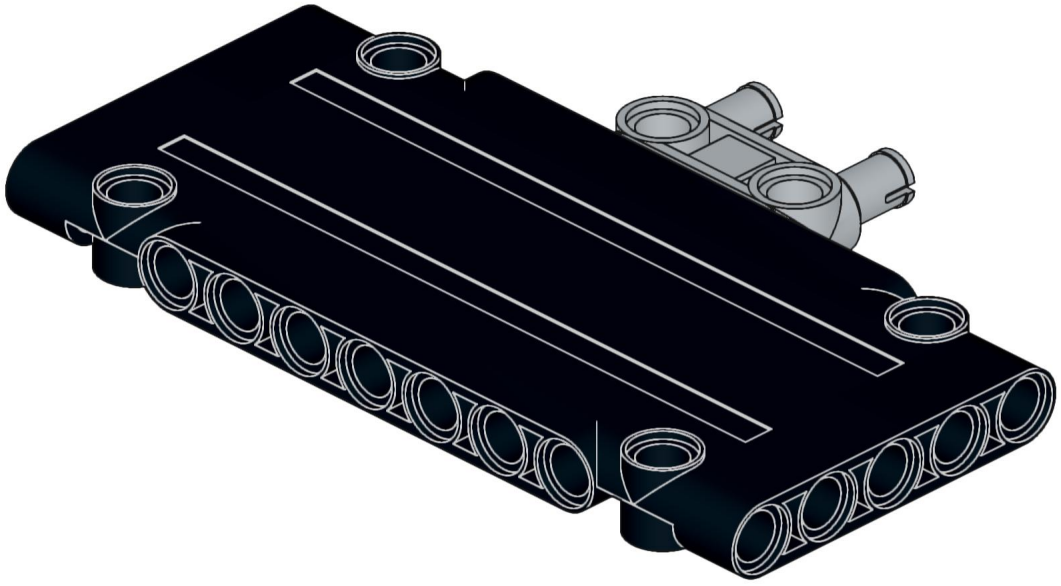

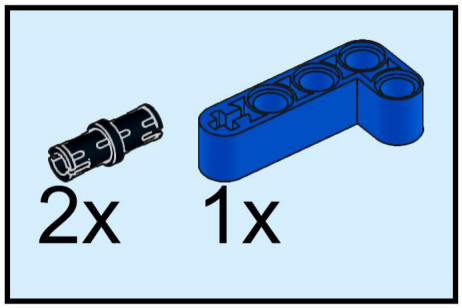
2x
1x



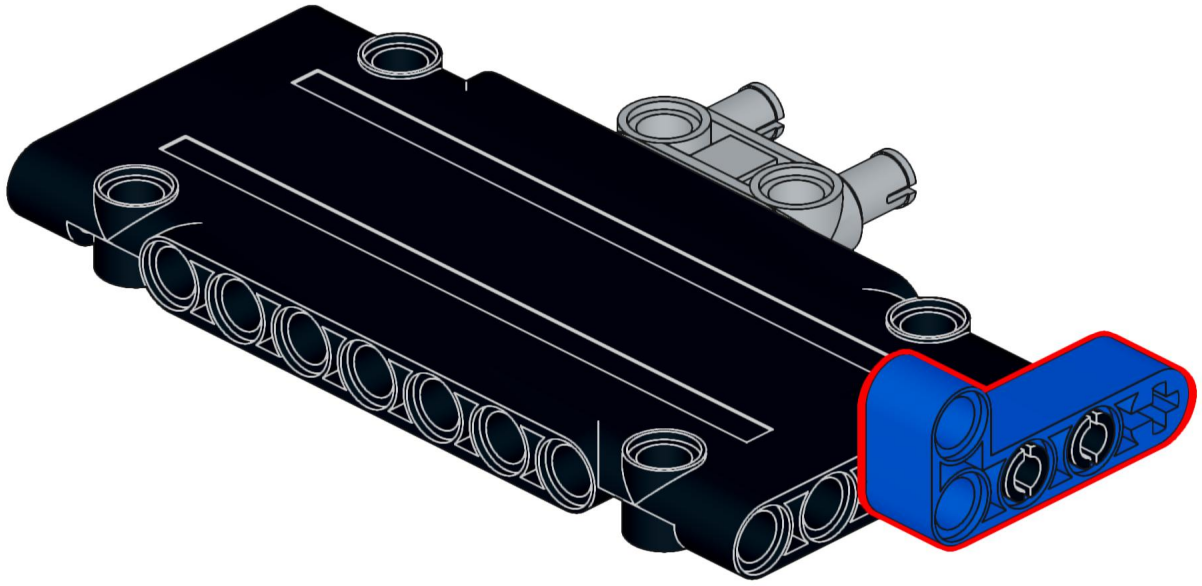

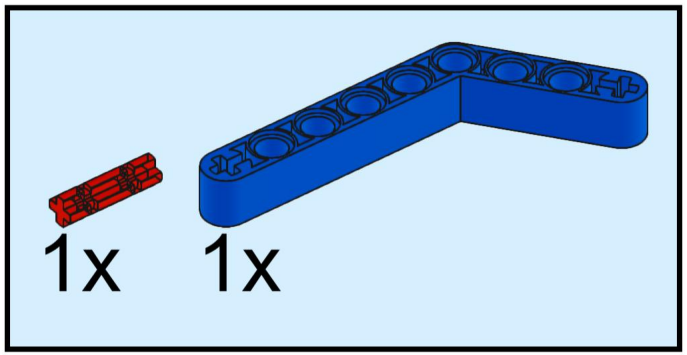


3

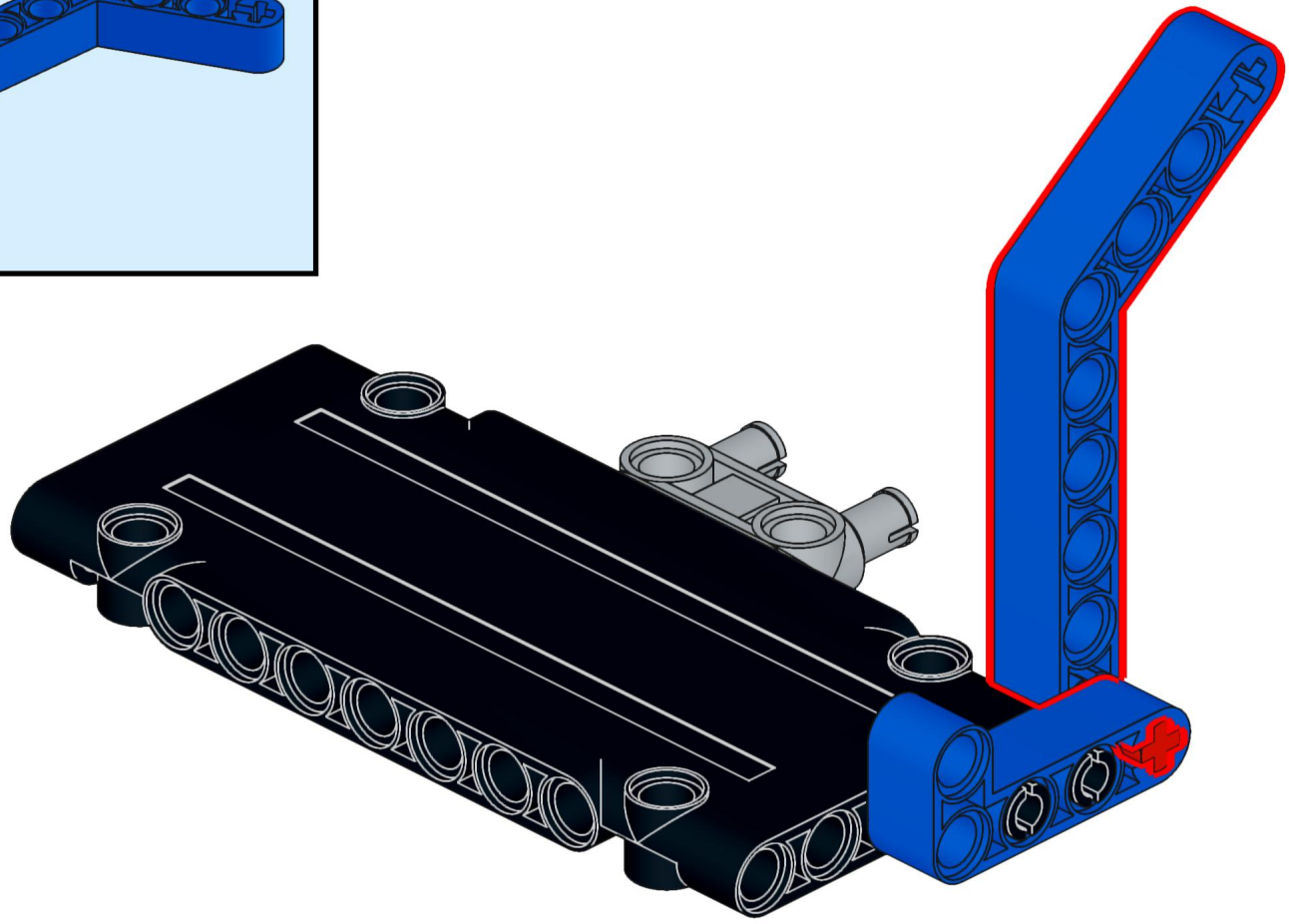

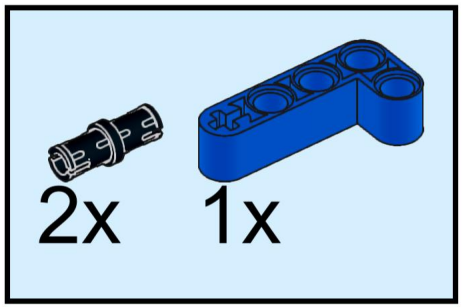
2x
1x



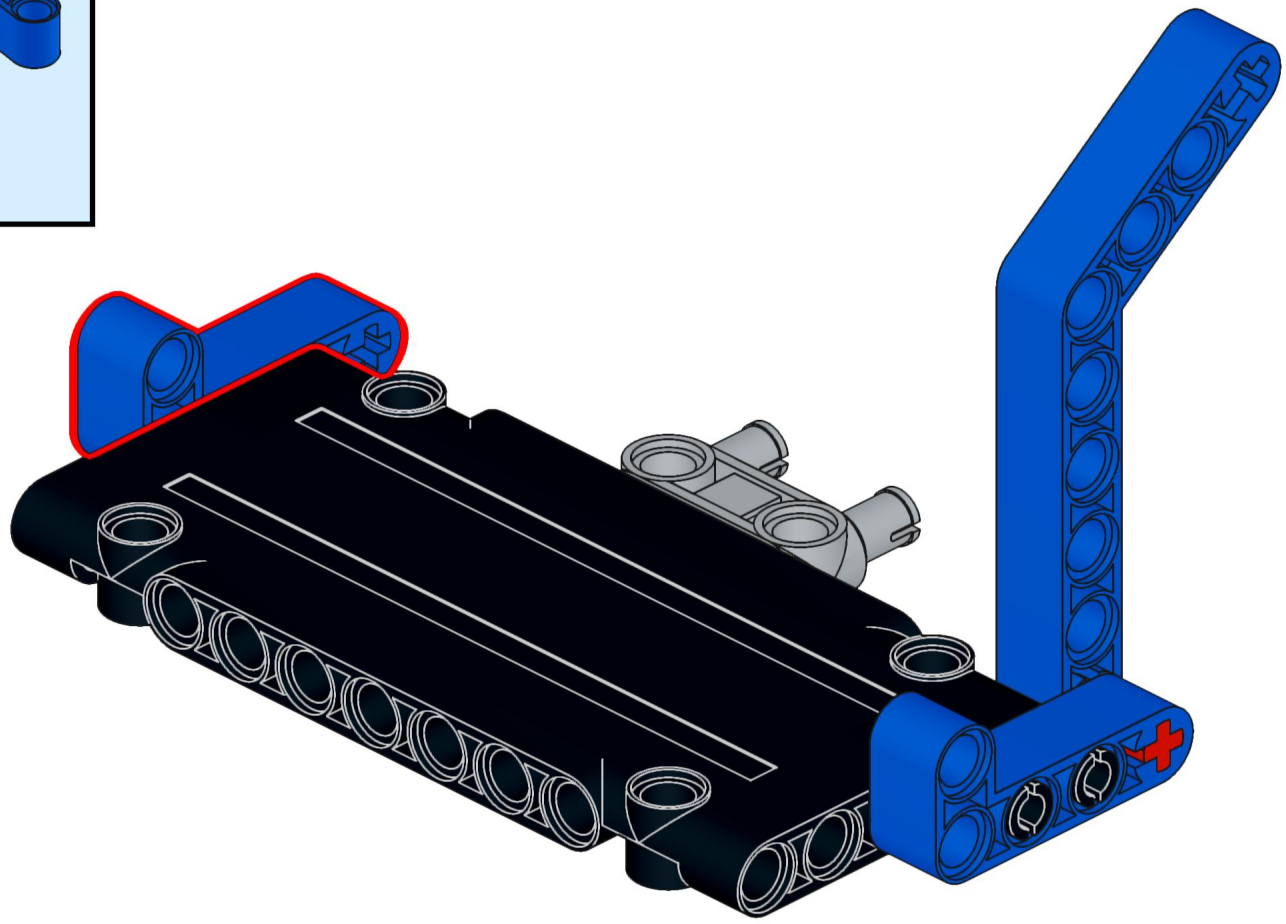

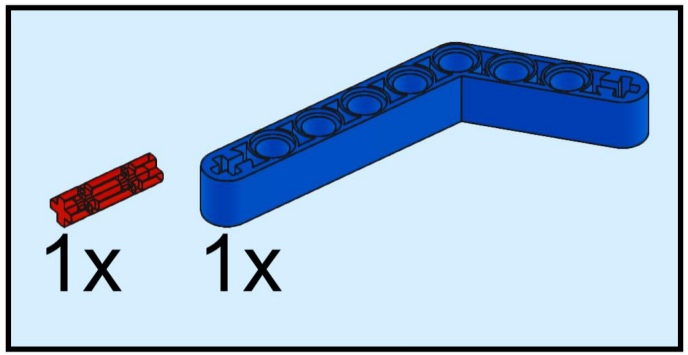


5

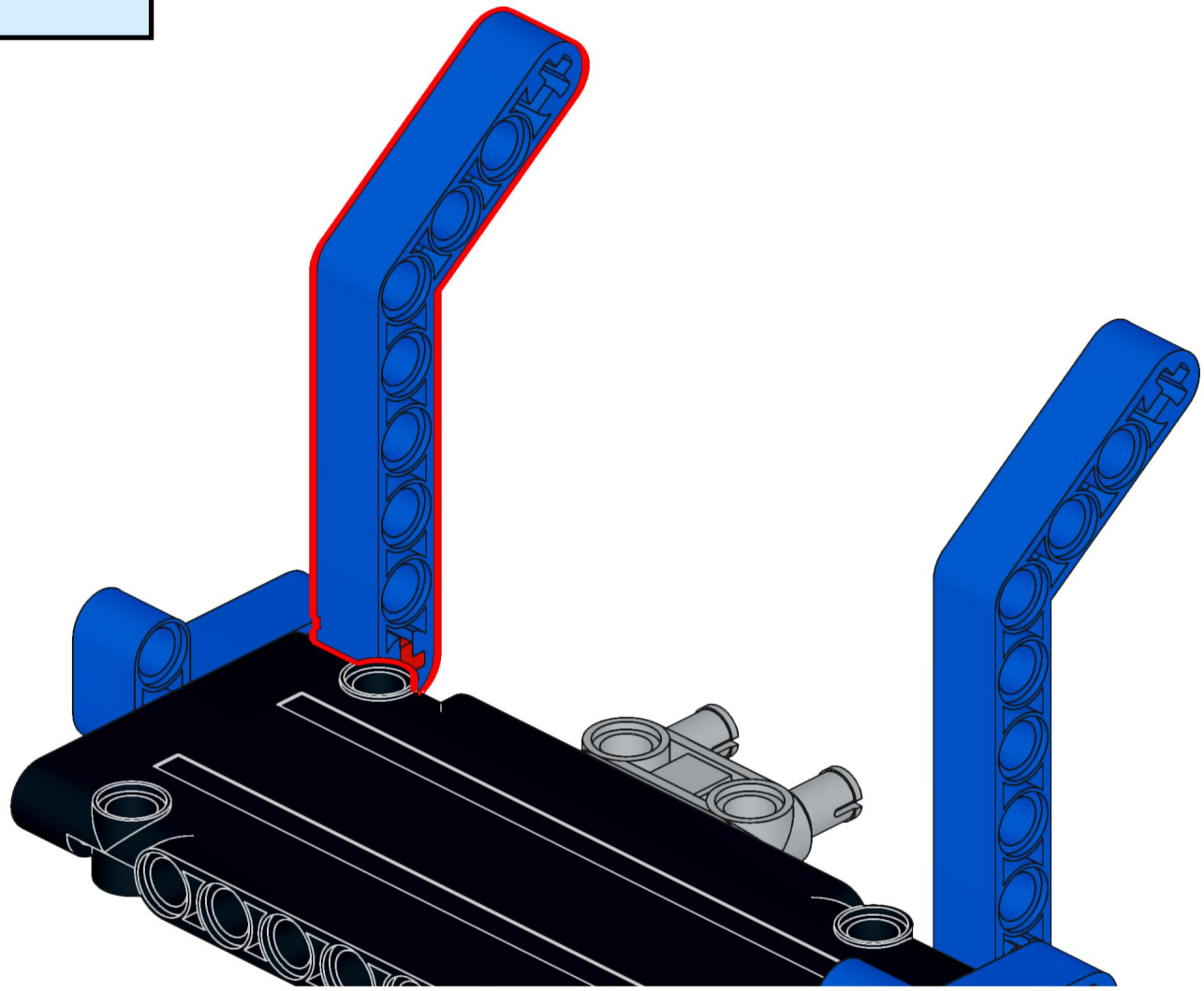

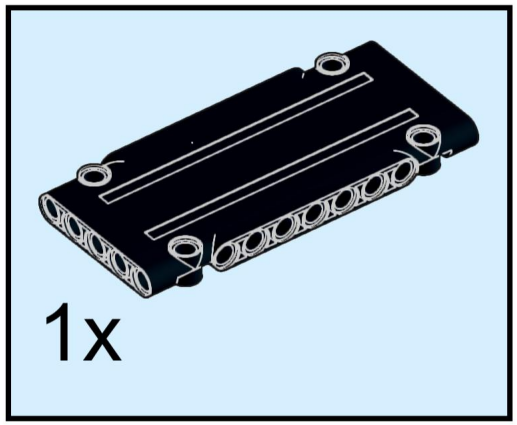
1x

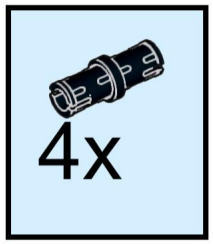
4x



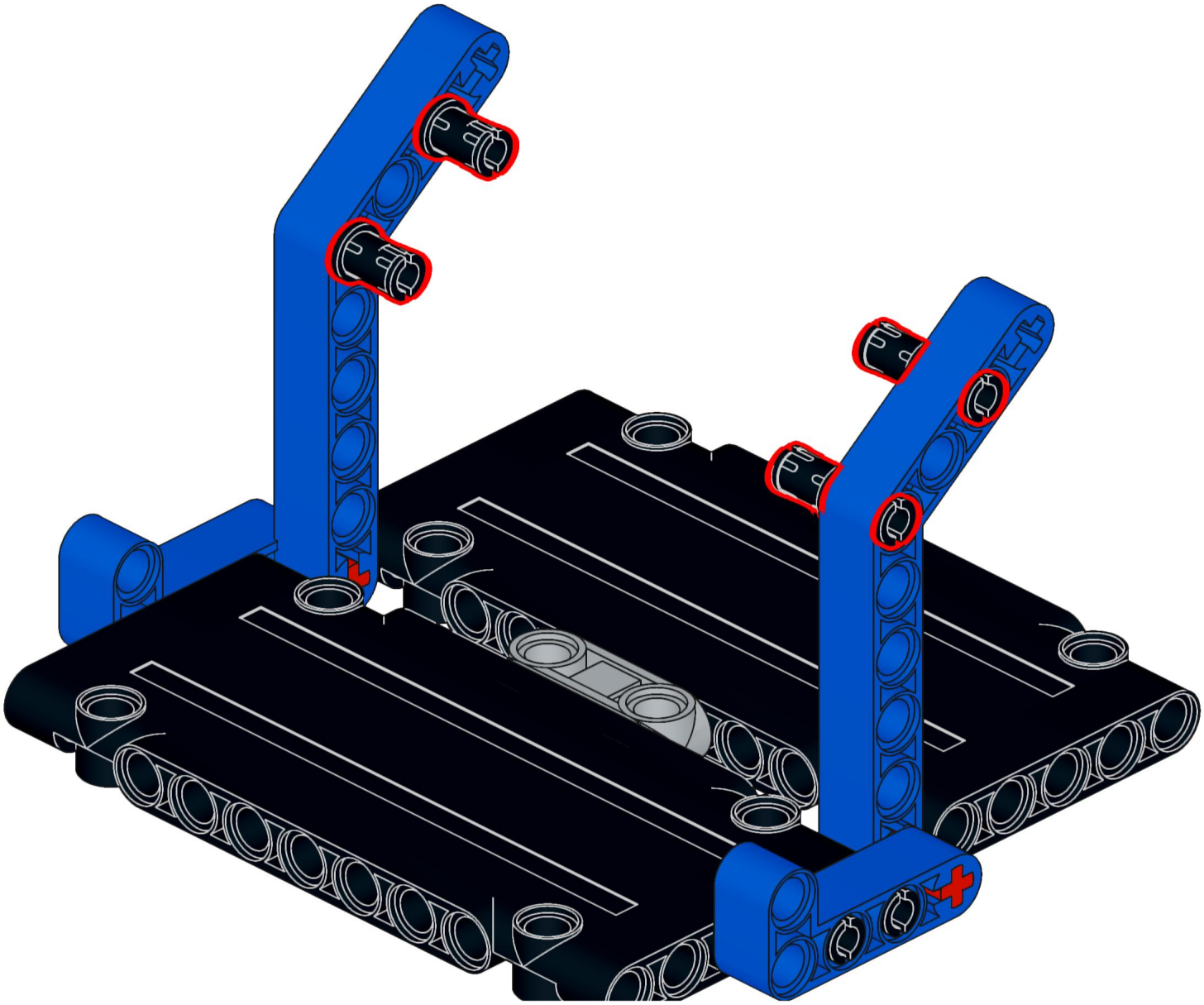

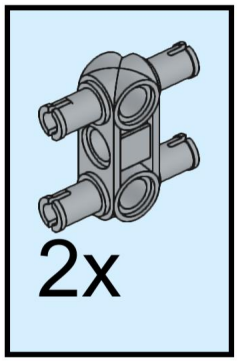
2x



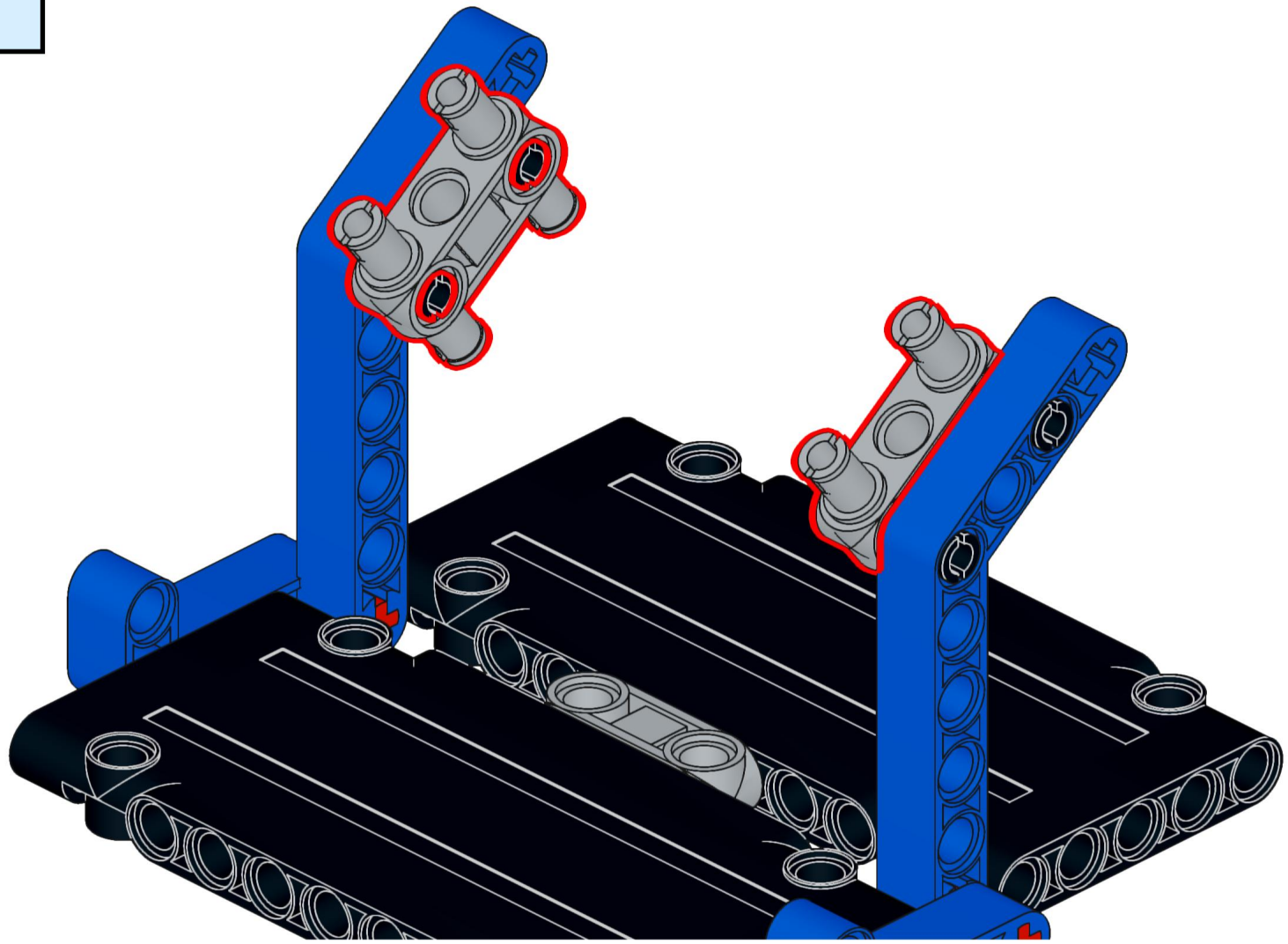

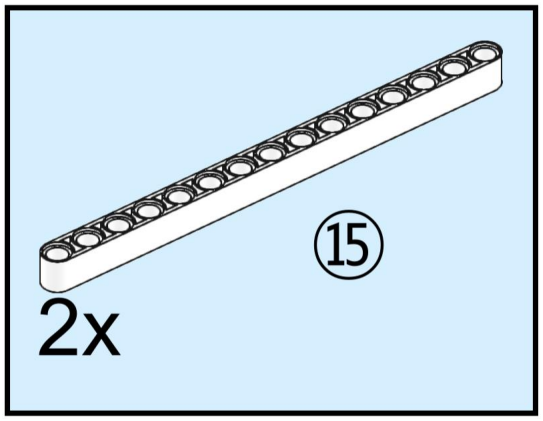
15
2x



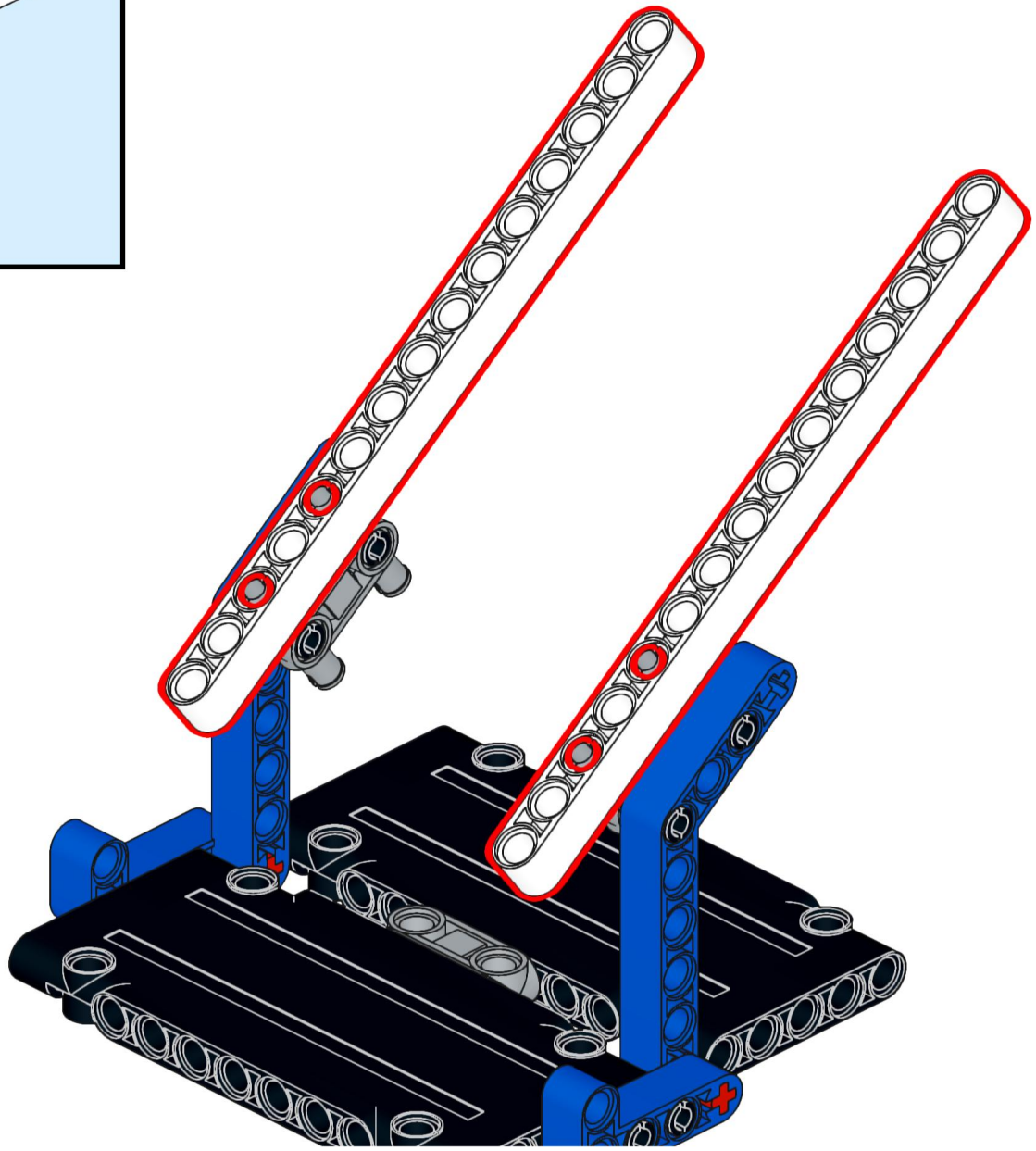

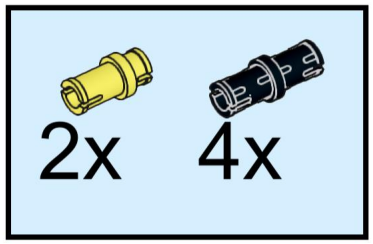
2x
4x



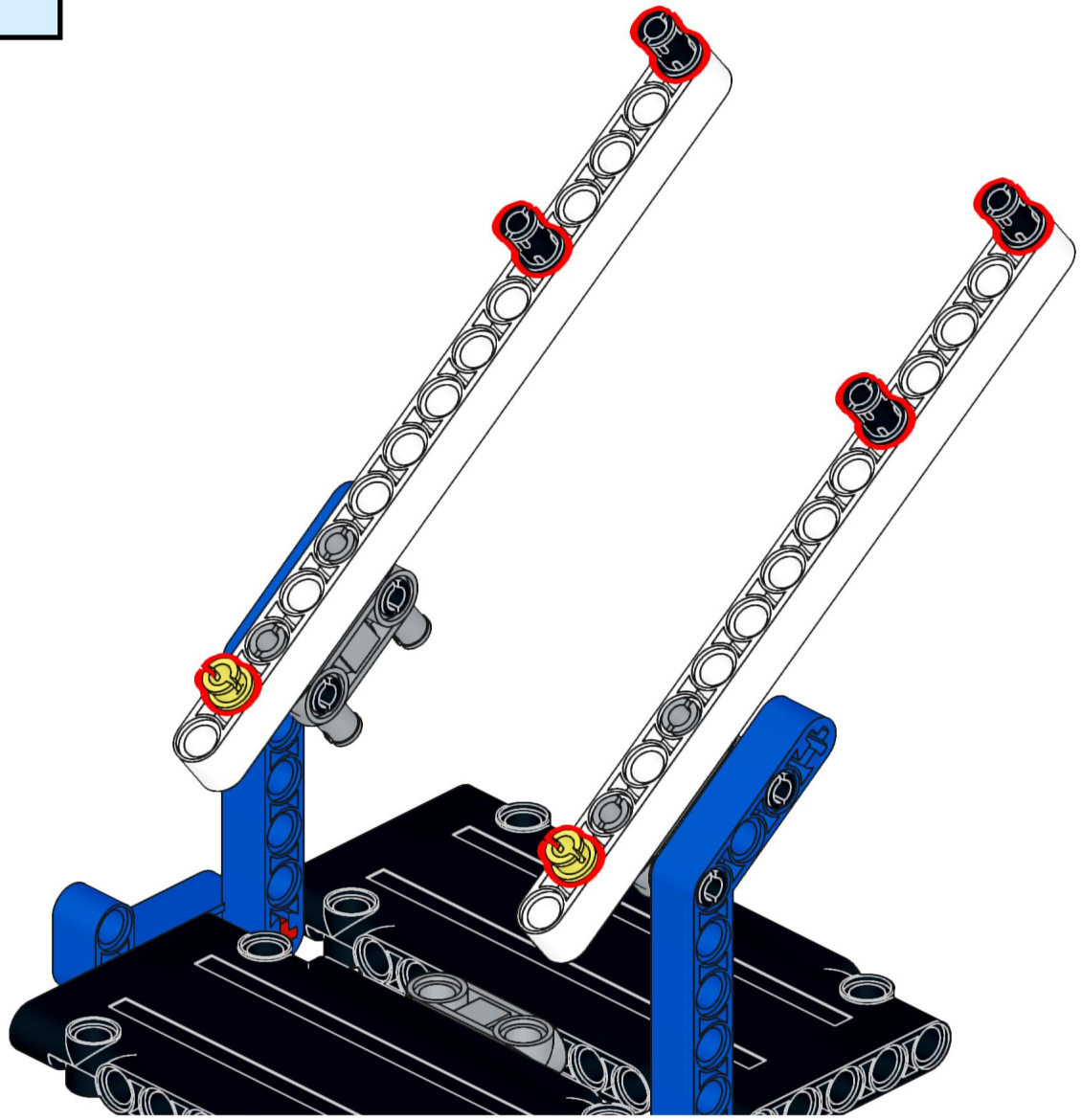

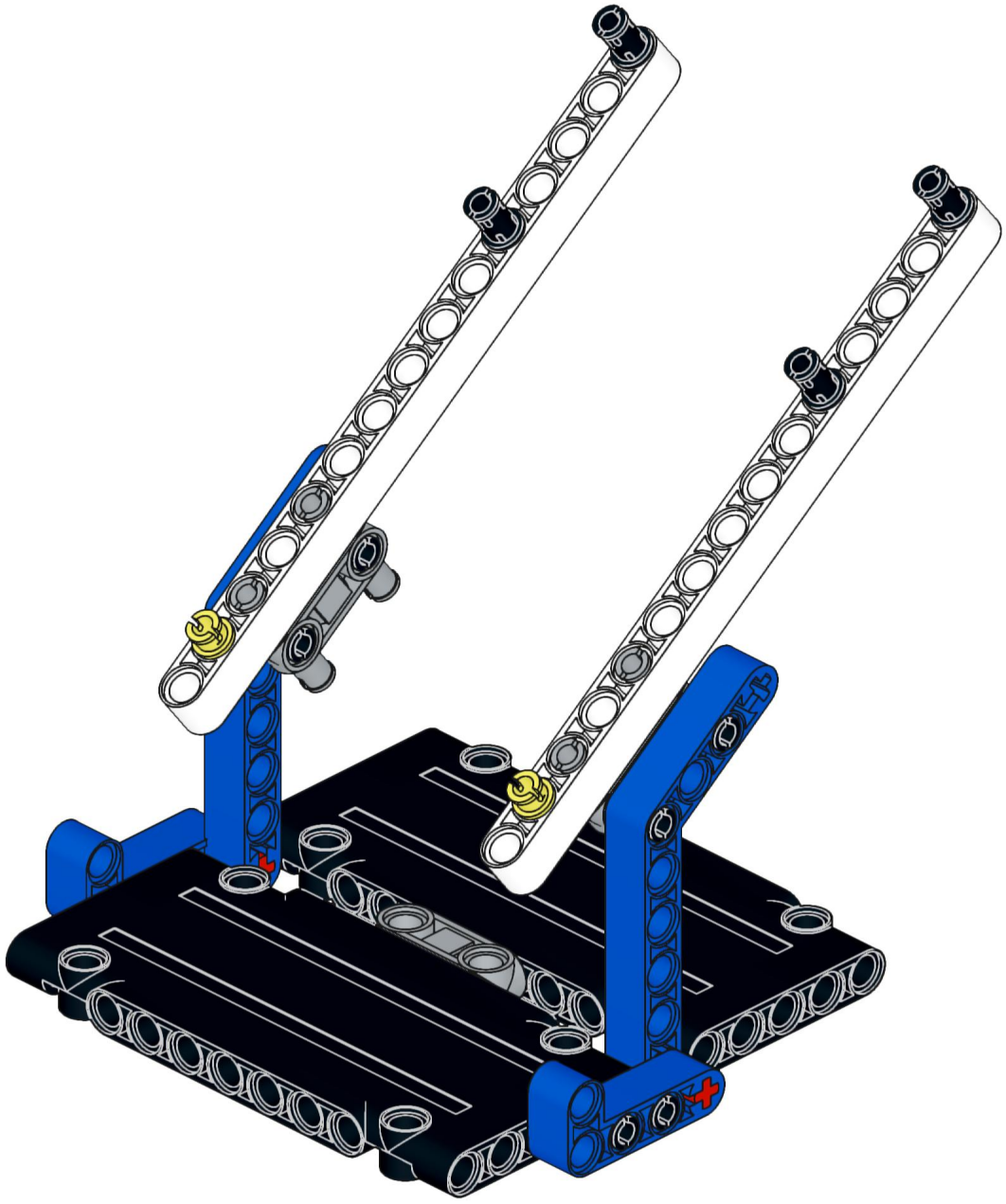

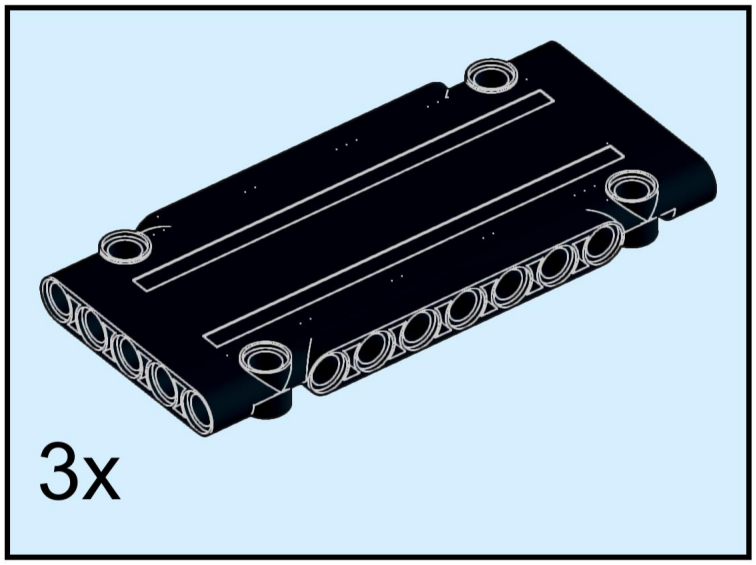
3x



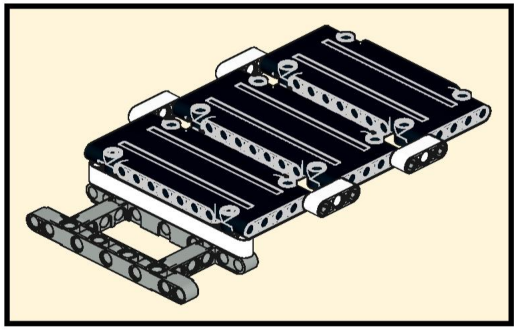

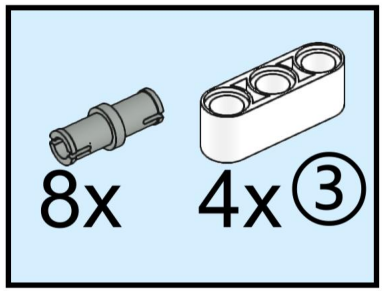
8x
4x ③



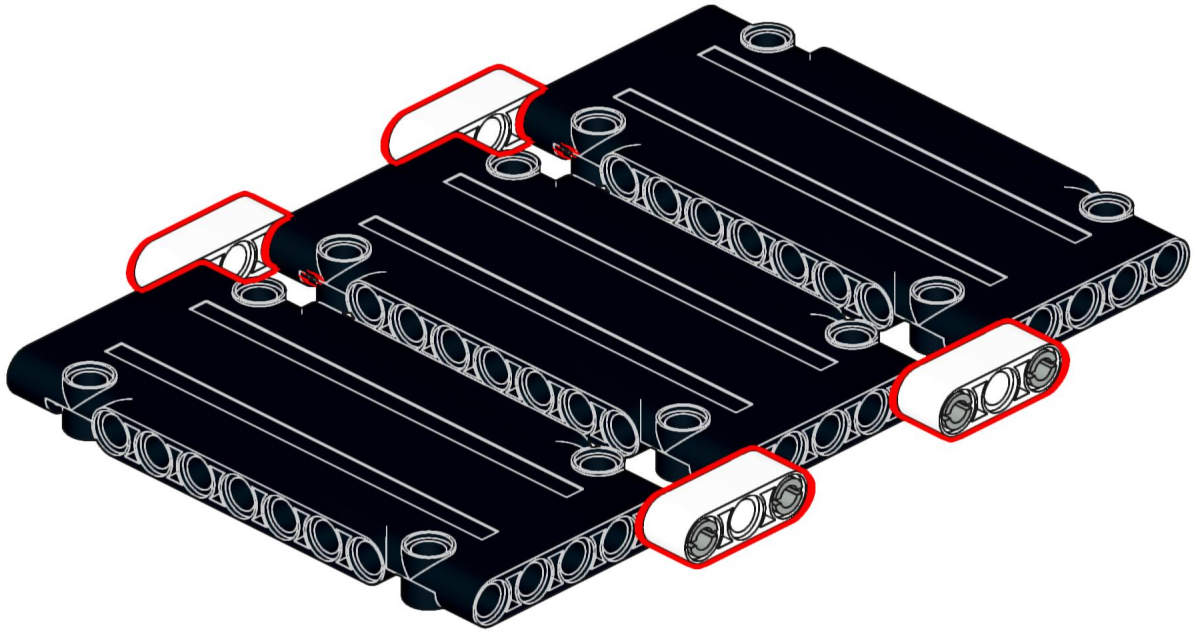

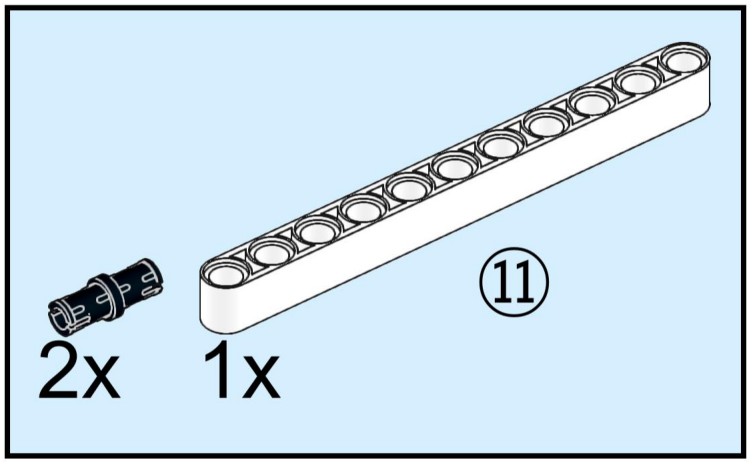
2x
1x
11

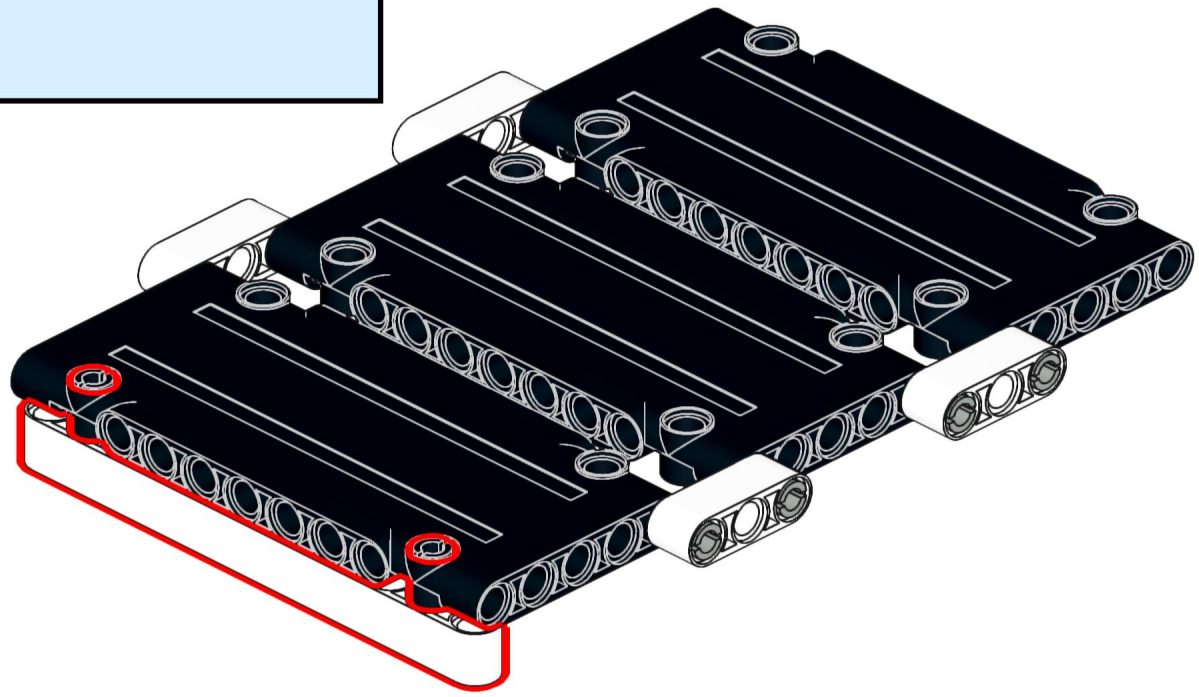

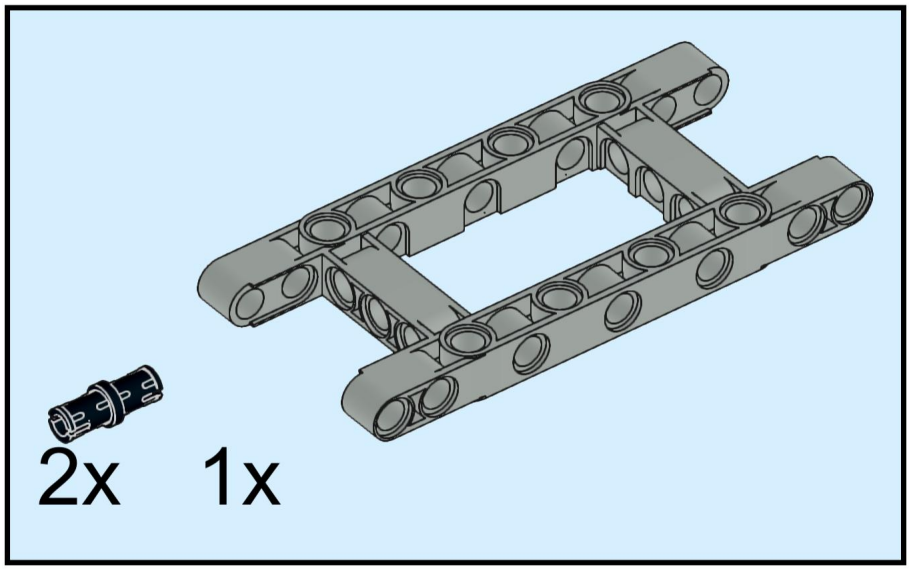
2x
1x

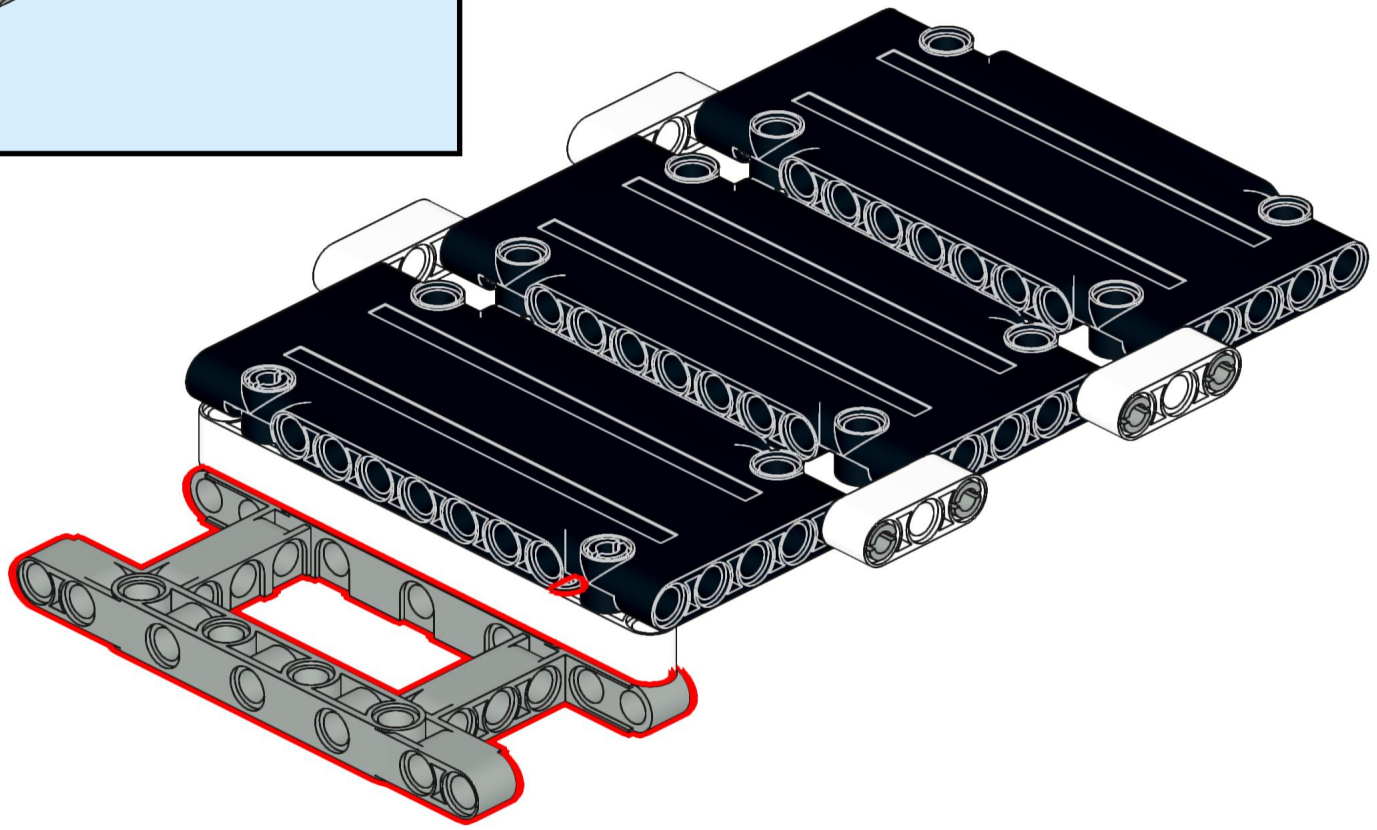

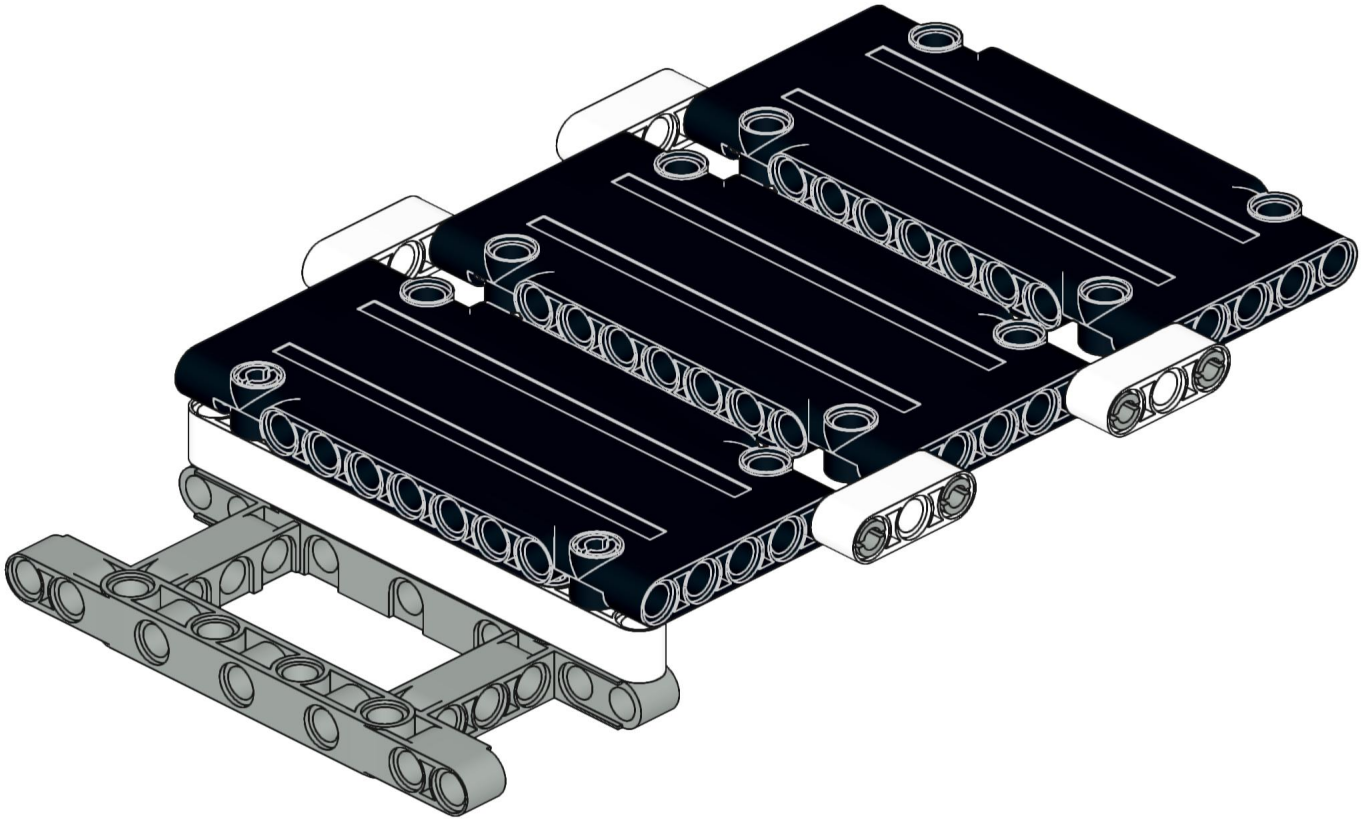

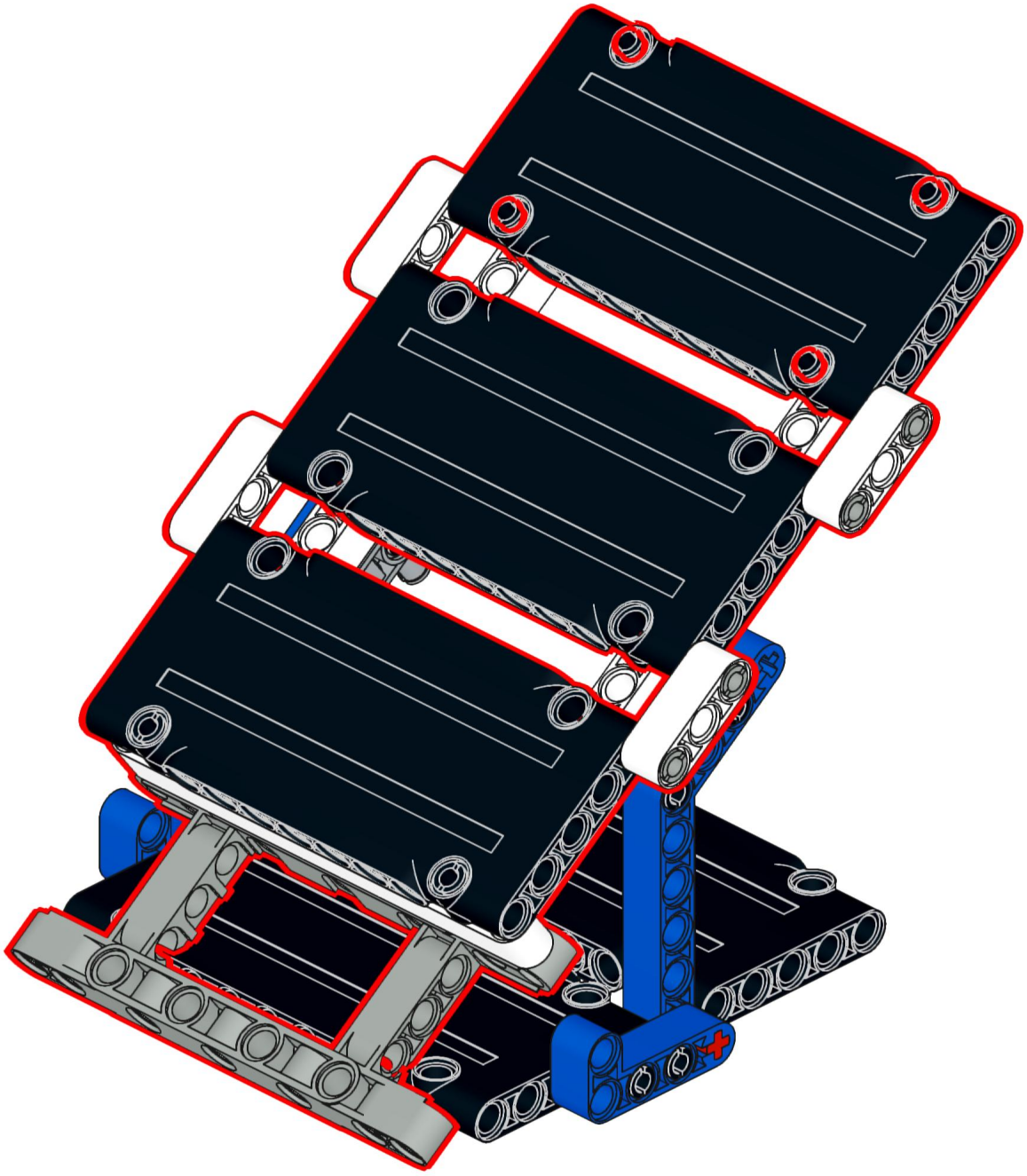

Apply stickers to the three boards

